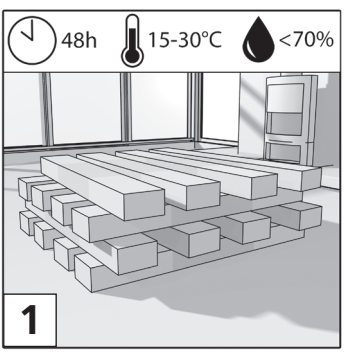
48h
15-30°C
<70%
1

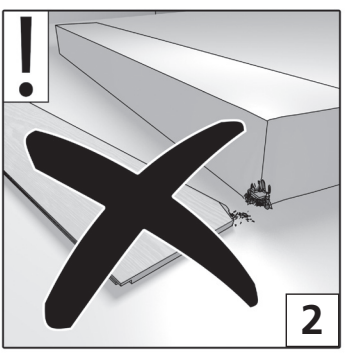
!
2

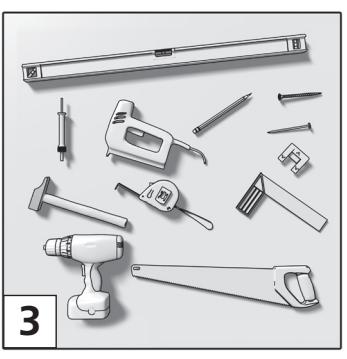
3

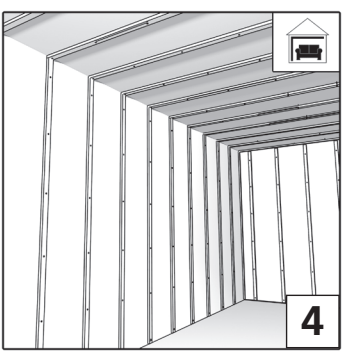
4

!
5

!
40 cm
40 cm
40 cm
6

7

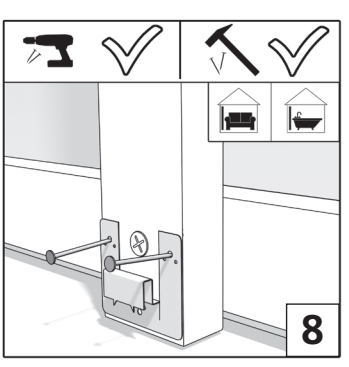
8

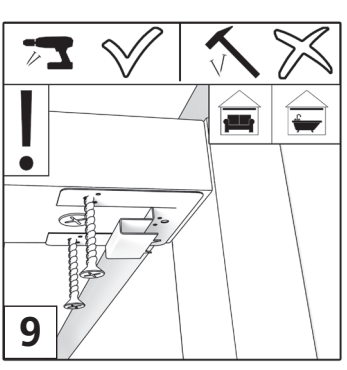
!
9

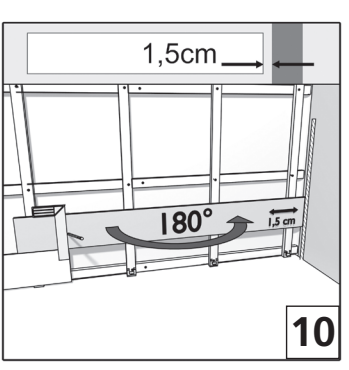
1,5cm
180°
1,5 cm
10

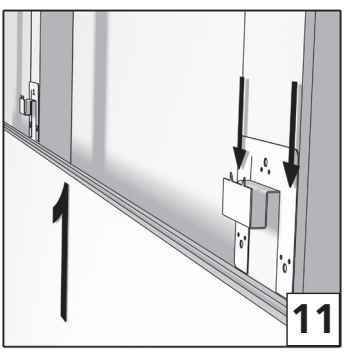
1
11

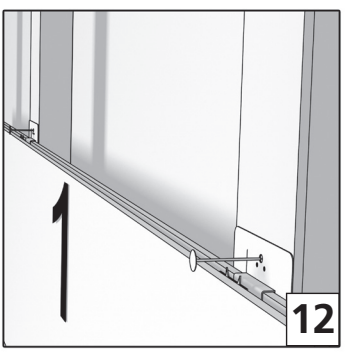
1
12

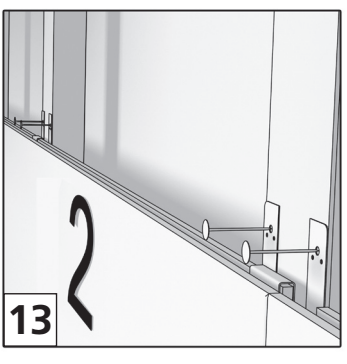
2
13

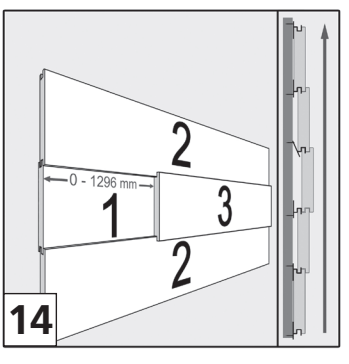
2
0 - 1296 mm
1
3
2
14

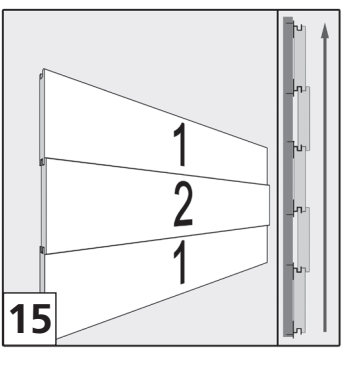
1
2
1
15

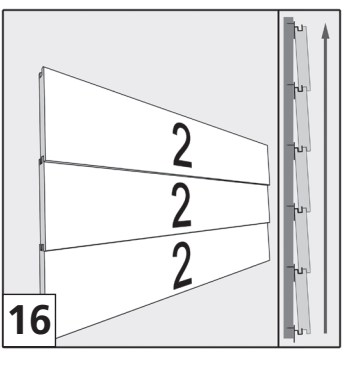
2
2
2
16

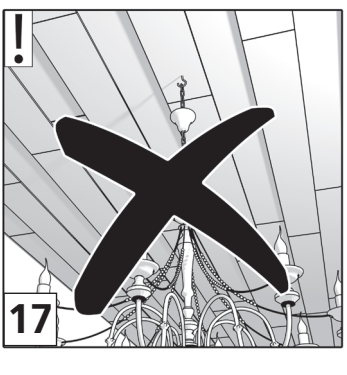
!
17

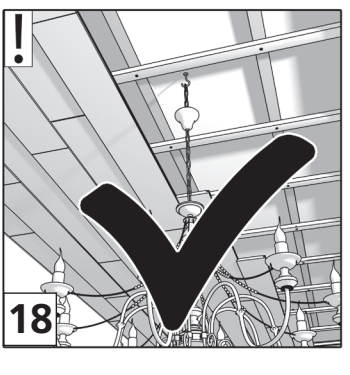
!
18