Превод от немски на български език

МИНИ СЕЙФ

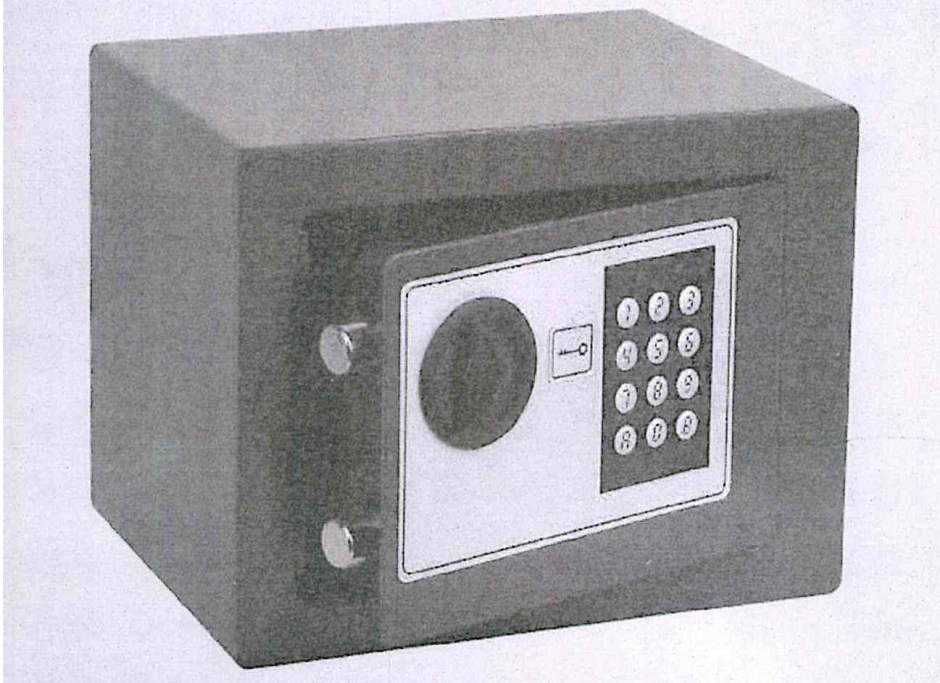

Указание за обслужване

Внимание: Не съхранявайте ключа в сейфа.

1. Първоначално отваряне на сейфа
За първоначалното отваряне на сейфа отстранете малкото покритие „Z" (виж рисунка 2) по средата между дръжката и клавиатурата, поставете ключа в ключалката и го завъртете в посока обратна на часовниковата стрелка, при което завъртете дръжката по посока на часовниковата стрелка и отворете вратата.

2. Поставяне на батериите
За използването на сейфа са нужни 4 батерии „AA" (1,5 V). Мястото за поставяне на батерии "Y" (виж рисунка 1) се намира на гърба на вратата. Махнете капачето на мястото за поставяне на батерии и поставете батериите вътре. Внимавайте при поставянето на батериите за правилната полярност. Затворете мястото за поставяне на батерии след тяхното поставяне.

3. Програмиране на кода

А. Махнете капачето на батериите и натиснете червеното копче „X” там, където се поставени батериите (виж рисунка 1). При освобождаване ще чуете два тона пиу-пиу.

Б. Въведете една избрана от Вас комбинация от 3 до 8 цифри. Натиснете съответните цифри на клавиатурата и потвърдете въвеждането, като натиснете в рамките на 15 секунди буквата „B”. Ако не потвърдите въвеждането в рамките на 15 секунди трябва да повторите същото действие още един път отначало.

В. Запишете си Вашата нова комбинация и проверете при отворена врата, дали тя се е запаметила или не.

4. Използване на сейфа

Въведете при отварянето на сейфа Вашия личен код и потвърдете въвеждането като натиснете буква „A”. Прозвучава един пиу-тон и зелената лампа светва. Отворете в рамките на 5 секунди вратата с помощта на дръжката.

Ако от Вас или крадец се въведе грешна комбинация от числа, вратата не се отваря. Когато три пъти един след друг се въведе грешна комбинация, трябва да изчакате до следващото въвеждане 20 секунди. Когато след това отново три пъти един след друг се въведе грешна комбинация, трябва да изчакате около 5 минути, преди да започнете нов опит за въвеждане.

5. Предупредително показание на батериите

При нисък заряд на батериите незабавно светва червената сигнална лампа (вляво). Въведете за проверка на батериите Вашия личен код и отворете вратата. Ако зарядът на батериите е нисък светва червената сигнална лампа. Ако не се случи нищо, това означава, че батериите са в изправност.

6. Смяна на батериите

За използването на сейфа са нужни 4 батерии „AA” (1,5 V). Отворете сейфа, махнете капачето на мястото за поставяне на батерии “Y” (виж рисунка 1) на гърба на вратата и сменете всички 4 батерии. След смяната на батериите трябва отново да въведете Вашия код, както е описано по-горе в стъпка три и да го запаметите. Препоръчва се използването на алкални батерии.

7. Указание за отваряне на вратата при анулиране на кода

За по-голям комфорт при обслужването сме развили система, с която комбинацията от цифри на Вашия сейф може да бъде анулирана ръчно. Ако сте забравили Вашата комбинация, махнете малкото гумено покритие “Z” (виж рисунка 2) по средата между дръжката и клавиатурата, поставете ключа в ключалката и го завъртете в посока обратна на часовниковата стрелка, след

това завъртете дръжката по посока на часовниковата стрелка. Така по всяко време можете да отворите Вашия сейф.

8. Вграждане на сейфа

За да избегнете опасността от кражба сейфът може да бъде закрепен на пода, на стената или в шкаф. За тази цел има пробити отвори (диаметър 8 мм), както на дъното, така също и на задната страна на сейфа; той може да бъде закрепен с дюбелите с разширяваща се втулка, които също са Ви доставени.

ВНИМАНИЕ:

Сейфът трябва да бъде монтиран хоризонтално.

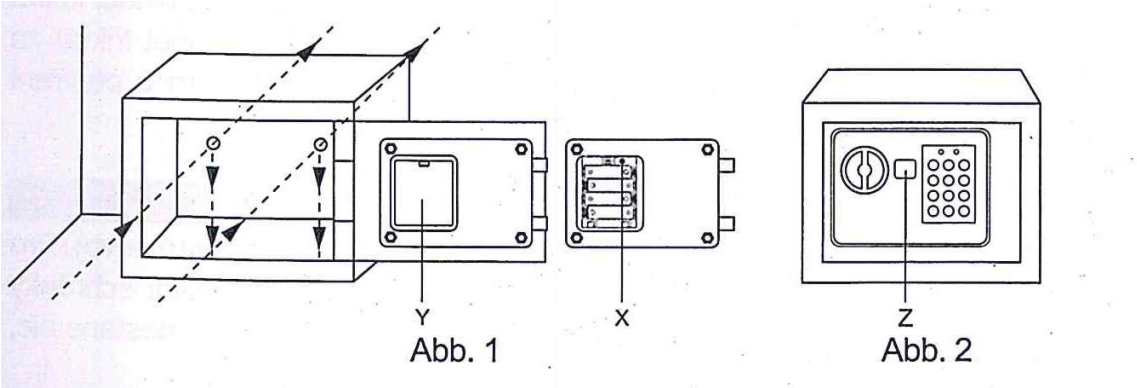

Произведено за: BAHAG AG
Гутенбергщрасе 21
68167 Манхайм

Подписаната Петя Петкова Петкова удостоверявам верността на извършения от мен превод от немски на български език на приложения документ. Преводът се състои от 3 страници.

Преводач: *Петя Петкова Петкова*